015-2101 **Support de bureau Full Motion à ressort à gaz 1 écran 13''-27''**
Installation : à percer ou à pincer

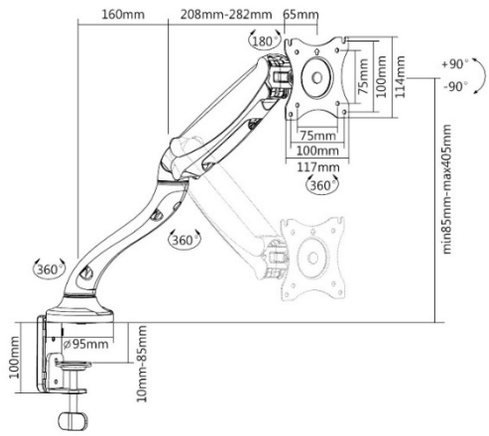

015-2102 **Support de bureau Full Motion à ressort à gaz 2 écrans 13''-27''**
Installation : à percer ou à pincer

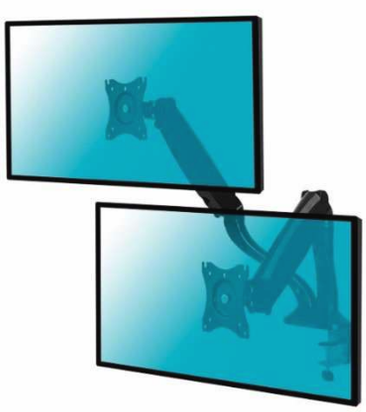

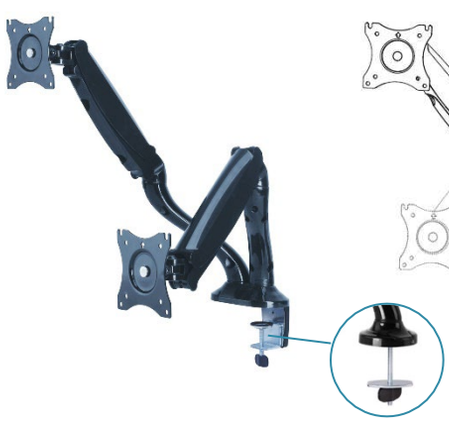

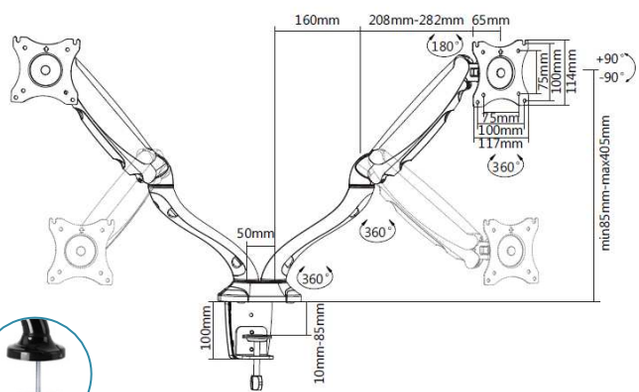

CARACTÉRISTIQUES TECHNIQUES

Référence	015-2101	015-2102
Nombre écran(s)	1	2
Taille écran(s)	13''-27''	13''-27''
Compatibilité VESA (mm)	75x75, 100x100	75x75, 100x100
Poids maxi écran	6 kg	6 kg
Inclinaison (haut-bas)	+/- 90°	+/- 90°
Rotation (gauche-droite)	+/- 360°	+/- 360°
Pivot (horizontalité)	360°	360°
Hauteur max (mm)	405	405
Passage des câbles	Oui	Oui
Couleur	■	■
Matériau de fabrication	Aluminium, acier, plastique	Aluminium, acier, plastique
Poids du produit seul (kg)	3	5
Poids avec emballage (kg)	3,3	5,7
Dimensions du produit (cm)	50 x 59 x 11,7	92 x 59 x 11,7
Dimensions de l'emballage (cm)	41 x 28 x 13	41 x 38 x 17