015-2201 Support de bureau Full Motion à ressort à gaz avec ports USB + audio 13''-27''
Installation : à percer ou à pincer
Extension maximale du bras : 450 mm

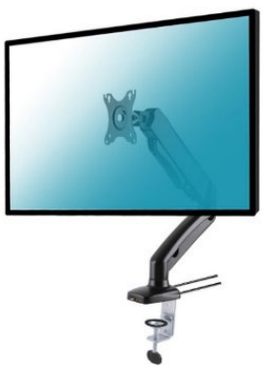

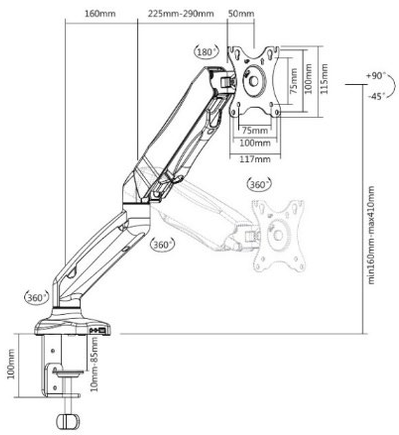

015-2202 Support de bureau Full Motion à ressort à gaz avec ports USB + audio 2 écrans 13''-27''
Installation : à percer ou à pincer
Extension maximale des bras : 450 mm

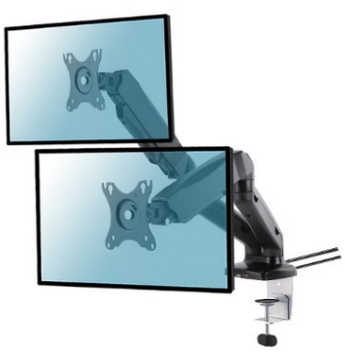

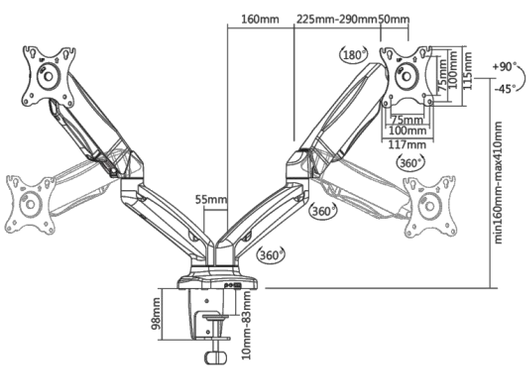

CARACTÉRISTIQUES TECHNIQUES

Référence	015-2201	015-2202
Nombre écran(s)	1	2
Taille écran(s)	13''-27''	13''-27''
Compatibilité VESA (mm)	75x75, 100x100	75x75, 100x100
Poids maxi écran	6,5 kg	6,5 kg
Inclinaison (haut-bas)	+90°/- 45°	+90°/- 45°
Rotation (gauche-droite)	180°	180°
Pivot (horizontalité)	360°	360°
Hauteur max (mm)	410	410
Passage des câbles	Oui	Oui
Couleur	■	■
Matériau de fabrication	Aluminium, acier, plastique	Aluminium, acier, plastique
Poids du produit seul (kg)	1,6	3,2
Poids avec emballage (kg)	3	4,6
Dimensions du produit (cm)	11,7 x 46,8 x 57	67,5 x 15,2 x 17,1
Dimensions de l'emballage (cm)	42 x 31 x 13	36 x 32 x 17,5